STATUS®

ENG **HEAT GUN**
Original instructions

DE **HEISSLUFTGEBLÄSE**
Originalbetriebsanleitung

IT **TERMOSOFFIATORE**
Istruzioni originali

BG **ПИСТОЛЕТ ЗА ГОРЕЩ ВЪЗУХ**
Оригинална инструкция за използване

RU **ТЕРМОВОЗДУХОДУВКА**
Оригинальная инструкция по эксплуатации

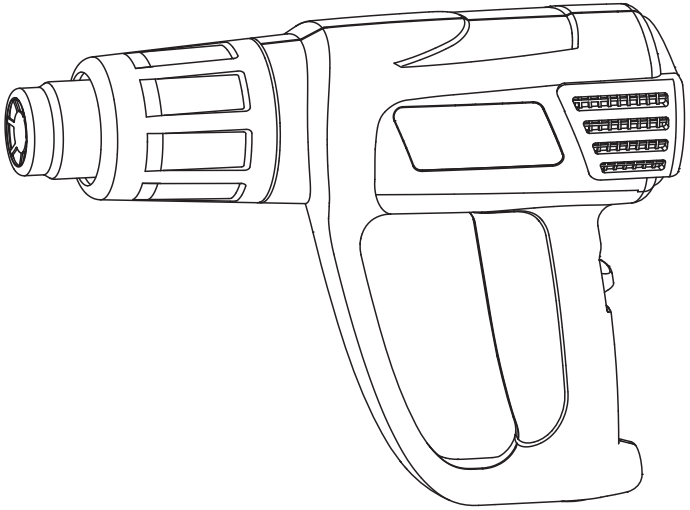

HAG1/HAG3/HAG3LCD

www.status-tools.com

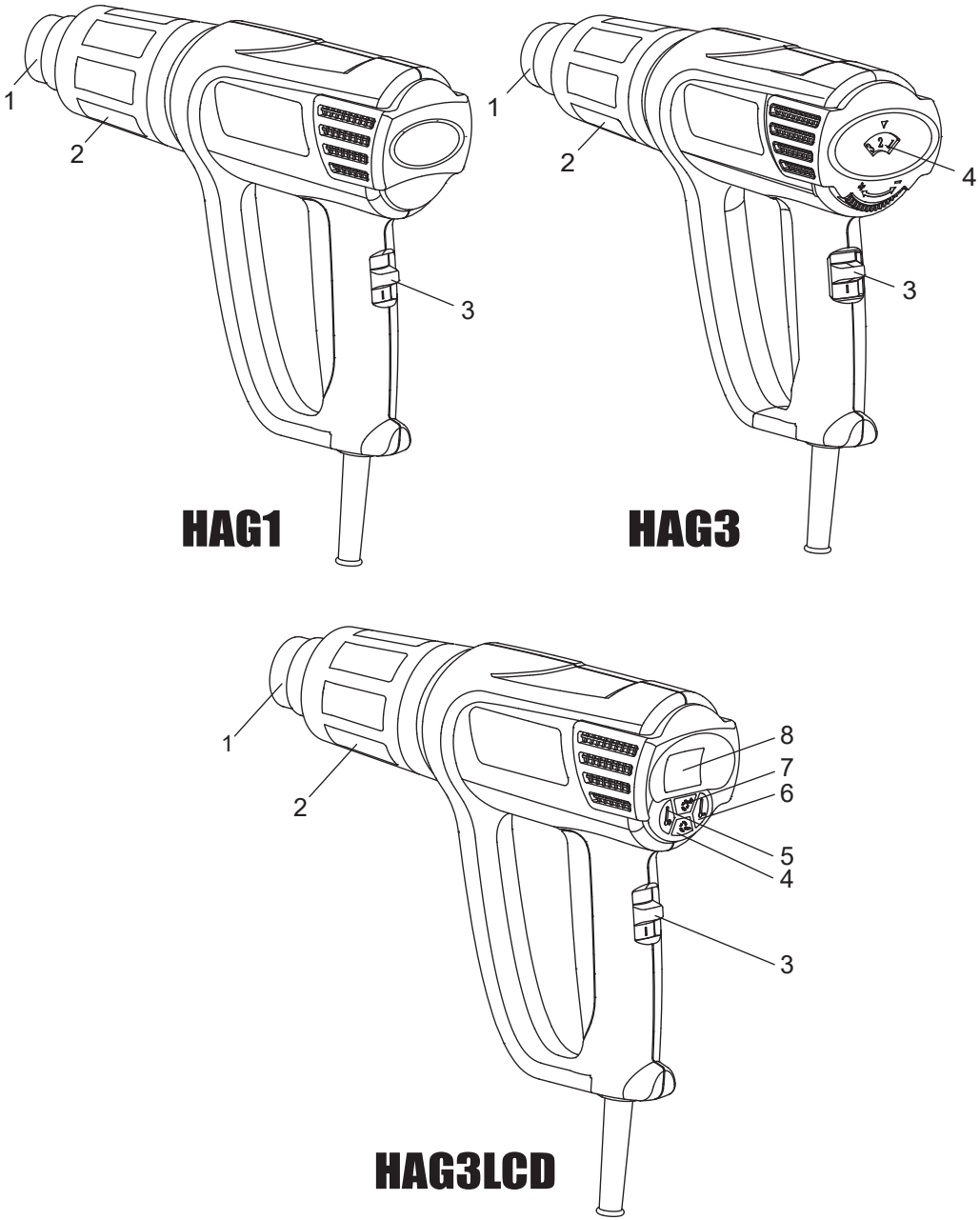
1
2
3
HAG1
1
2
4
3
HAG3
1
2
8
7
6
5
4
3
HAG3LCD

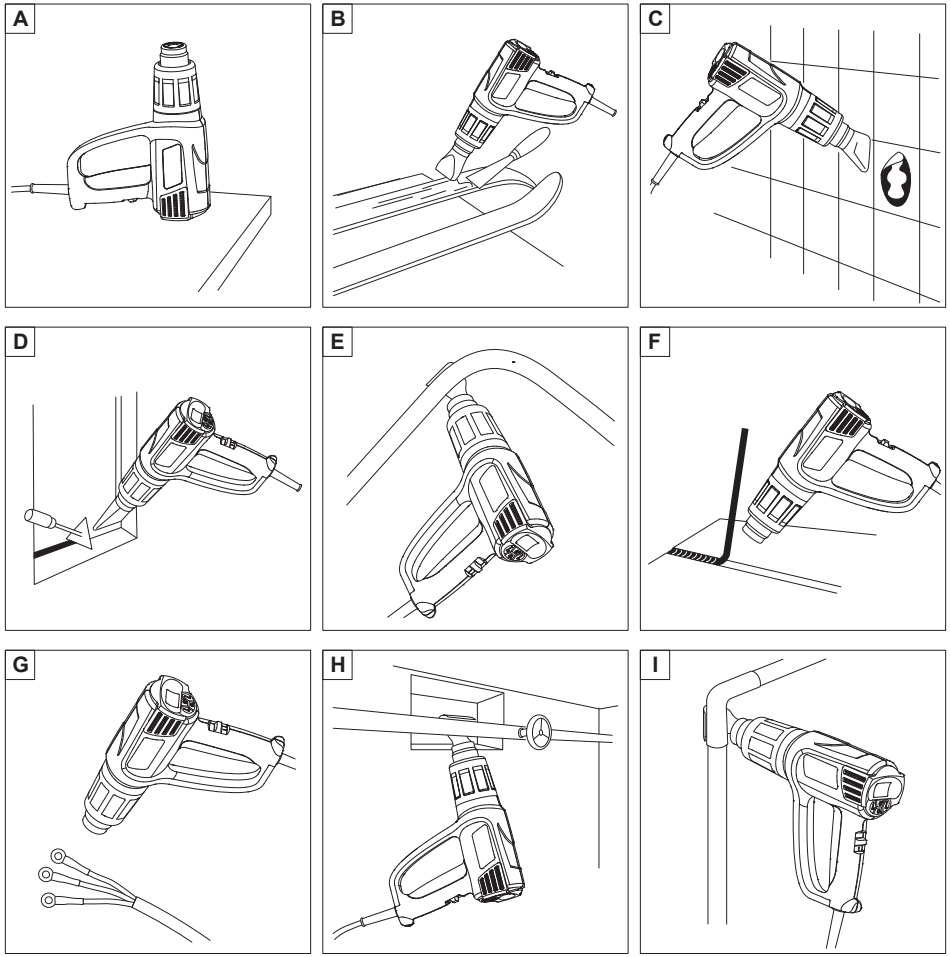
A
B
C
D
E
F
G
H
I

INTENDED USE

The unit is intended for the forming and welding of plastic, removal of paint and the warming of heat shrinkable tubing. It is also suitable for soldering and tinning, loosening of adhesive joints and the defrosting of water lines.
Any other usage is inappropriate. Altering the device, or using parts which were not reviewed or approved by the manufacturer, are also inappropriate. There could be unpredictable damage to people and objects with inappropriate usage!
The manufacturer assumes no responsibility for damages resulting from inappropriate usage.
• When lending out or selling the tool, make sure that this user manual is included.

DOCUMENT EXPLANATION

Read through the safety advice carefully! Pay attention to the corresponding symbols and their meanings. Do not change the sequence of the individual steps in the user manual. Do not leave out any steps in the user manual.
Pay close attention to the special safety advice IN THE BEGINNING of the user manual! These are conspicuously marked by the symbol for “Attention” or “Danger”.

Attention
Danger

Read manual

Ensure the workplace is well ventilated

SAFETY ADVICE

Working safely with this unit is possible only when the operating and safety information are read completely and the instructions contained therein are strictly followed.

Gases and vapors which occur maybe harmful. Always ensure that the workplace is well ventilated.

• The unit must not be damp and must also not be operated in damp surroundings.
• Before Teach use of the unit, check the cable and plug. If damage is detected, do not use the unit. Have repairs performed only by a qualified technician. Never open the unit yourself.
• Connect units that are used in the open via a residual current device(RCD) with an actuating current of 30 mA maximum. Do not operate the unit in rain or moisture.
• Do not carry or hang up the unit by the cable.
• Always direct the cable to the rear away from the unit.
• If the cable is damaged or cut through while working, do not touch the cable but immediately pull the power plug. Never use the unit with a damaged cable.

• Do not operate the unit unattended.
• During pauses in the work, when not in use or during work on the machine itself (e.g., changing of the working tools, repairs, cleaning, adjustment), pull the power plug.
• Wear safety glasses.
• The strong heating effect (e.g. as a result of careless handling) of this unit increases the danger of fire and explosion!
• When working with plastics, paints, lacquers and similar materials, combustible and poisonous gases can occur. Do not work in the vicinity of easily combustible gases or materials.
• The heat can reach flammable parts that are located outside of the visible area.
• Do not point the unit for a long period at one spot.
• Danger of burning! Do not touch the hot nozzle. Wear protective gloves.
• Never direct the air stream at persons or animals.
• Never use the unit as a hair drier.
• Do not hold the nozzle outlet too close to the work piece to be heated. The resulting restriction in the air flow can lead to overheating of the unit.
• Allow the unit to cool completely before storing. The hot nozzle can cause damage.
• Never allow children to use the unit.
• Perfect functioning of the unit can be ensured only if the original accessories intended for it are used.

SERVICE ELEMENTS AND ACCESSORIES

HAG1
1. Nozzle
2. Heat protection
3. Switch

HAG3
1. Nozzle
2. Heat protection
3. Switch
4. Temperature adjustment wheel

HAG3LCD
1. Nozzle
2. Heat protection
3. On/off switch
4. Button for decreasing air flow
5. Button for increasing temperature
6. Button for decreasing temperature
7. Button for increasing air flow
8. Display

Following is the optional accessories set, they are not included within the scope of supply.

Accessories
1. Scraper
2. Fish tail surface nozzle
3. Reflector nozzle
4. Glass protector nozzle
5. Concentration nozzle

OPERATION

Always use the correct supply voltage!
The voltage of the power source must agree with the value given on the nameplate of the unit. Units designated for 230V can also be operated with 220V.

Switching On/Off

Switching On - To put into operation, slide the switch 3 to position I or II.
Switching Off - To switch off, slide the on/off switch 3 to the stop at position 0.
HAG3LCD：After working for a longer time with high temperature, allow the unit to cool by running in the cold air setting I before switching off.

Thermo-Protection Switch-Off (HAG3LCD)

When the heater is overloaded (e.g. as a result of restricted air flow), the unit switches it off automatically, however, the blower continues to run. When the unit has cooled to operating temperature, the heater is switched on again.

Setting the Air Flow and Temperature (HAG1)

The switch 3 can be set to one or two blower steps. Suitable air flow and temperature combinations can be selected according to the applications.

Step	Air Flow	Temperature
I / II	240 / 450 l/min	250°C / 550°C

Setting the Air Flow and Temperature (HAG3)

The switch 3 can be set to one or two blower steps. Suitable air flow and temperature combinations can be selected according to the applications.

Step	Air Flow	Temperature
I	250 l/min	50-450°C
II	500 l/min	60-600°C

Within these limits temperature change adjustment wheel 4.

Setting the Air Flow and Temperature (HAG3LCD)

The air flow can be set with the switch 3 in two steps, steps I and II.

Step	Air Flow	Temperature
I	250-500 l/min	60°C
II	250-500 l/min	60-630°C

Decrease the air flow when, for example:
- The surroundings of the work piece should not be heated more than necessary
- A light work piece could be blown away by the air stream.

The cold air setting I is suitable for cooling a warmed work piece or for the drying of paint.
It is also suitable for cooling the unit before placing down or the changing of nozzles.
In this step, the temperature won't change when push the temperature setting button 5 or 6.
But the air flow will change when push the air flow setting button 4 or 7.
In the blower steps II, the temperature and air flow can be continuously regulated.
After switching to the blower steps II, after displaying the target temperature, the actual temperature at the nozzle outlet is shown with blinking.

The target temperature can be increased in steps of 10°C by pressing the button 5 or reduced by pressing the button 6. Brief pressing of the button increases or decreases the target temperature one time by 10°C.
Longer pressing of the button increases or decreases the temperature continuously by 10°C steps until the button is released or the minimum or maximum temperature is reached.
The air flow would getting stronger when pushing the air flow setting button 7, and the air flow would be depressed when pushing the air flow setting button 4.
There are altogether 5 speed to set the air flow.
In the blower step I, the pre-set temperature is 60°C.
When switching from blower step with higher temperatures to blower step I , a short time is required until the unit has cooled to 60°C.
During the cooling period, the display 8 shows the actual temperature at the nozzle outlet.

Removing the Heat Protector

For working in especially narrow places, the heat protector can be removed.
Be careful of the hot nozzle! Increased danger of burning exists when working without the heat protector.
To remove or mount the heat protector, the unit must be switched off and have cooled.
For cooling, run briefly in the cold setting, if necessary.
Turn the heat protector counter clockwise to remove and clockwise to mount again.

Placing Down the Unit (Picture A)

For cooling of the heated unit or to have both hands free for working, the unit can be place down in the upright position on the rear housing surface.
• Be especially careful when working with the upright unit! There is danger of burning on the hot nozzle and the hot air stream.

Working Examples

Temperature settings given in the application examples are suggested values that, depending on the material characteristics, can deviate. The distance between the nozzle and work piece is dependent on the material to be processed.
The ideal temperature should first be ascertained by performing a test.
Therefore, begin with a lower temperature setting.
All application examples can be performed without accessories. However, the use of the recommended accessory parts simplify the work and significantly improve the quality of the results.

Be careful when changing the nozzle, danger of burning!
Do not touch the hot nozzle. Allow the unit to cool.
Wear protective gloves.

An extensive range of accessories are stocked which offer a wide range of other applications.

1. Removing Paint/Softening Adhesives (Picture B,C)
Place on the wide nozzle. Soften the paint using hot air and remove evenly using a spatula. Do not heat the paint for too long since this will burn the paint, making it more difficult to remove. The spatula should be kept sharp and clean.
Many adhesives (e.g. stickers) become softer when heated allowing adhesive bonds to be separated or superfluous adhesive to be removed.
2. Removing Paint from Window Frames (Picture D)
Danger of glass breaking! Use the glass protection nozzle is essential.
On profiled surfaces, paint can be removed using a spatula and brushed off using a soft wire brush.
3. Sharping Plastic Tubing (Picture E)
Place on the reflector nozzle. To avoid kinking the tubing, fill the tubing with sand and seal at both ends. Heat the tubing evenly by moving it from side to side.
4. Welding Plastics (Picture F)
Place on the reduction nozzle and the welding shoe. The materials to be welded and the welding rod must be made of the same material (e.g. PVC with PVC). The seam must be clean and grease-free.
Heat the welding seam until it becomes tacky. Please note that the temperature difference between the tacky and liquid state of a plastic is very small. Then feed in the welding rod and allow to run into that gap so that a uniform bead is produced.
5. Shrink Fitting (Picture G)
Place on the reduction nozzle. Select the diameter of the heat-shrink tubing according to the work piece, for example, a cable lug.
Heat the heat-shrinkable sleeve evenly.
6. Defrosting Water Pipes (Picture H)

Water lines often do not differ in appearance from gas lines.
Gas lines are not to be heated under any circumstances.
DANGER!

Place on the reflector nozzle. Heat the frozen zone always from the outside to the middle. Warm plastic pipes as well as connections between pipe pieces especially carefully to prevent damage.
7. Soft Soldering (Picture I)
For point soldering, place on the reduction nozzle, for the soldering of pipes, the reflector nozzle. If solder without flux is used, apply soldering grease or paste to the location to be soldered. Warm the location to be soldered for 50-100 s depending on the material. Apply the solder. The solder must melt from the work piece temperature. After the soldered location has cooled, remove the flux.

MAINTENANCE AND CLEANING

- Before any work on the machine itself, pull the power plug.
- For safe and efficient working, always keep the machine and the ventilation slots clean. If the unit should fail despite the care taken in manufacture and testing, the repair should be performed by special power tools service center.

ENVIRONMENTAL PROTECTION AND DISPOSAL

Packaging materials are raw materials and can be re-used. Separate the dierent packaging materials and take them to a designated waste disposal facility. More information can be obtained from the appropriate authorities. Old machines do not belong in your household garbage! Dispose of old machines appropriately! We are all responsible for the environment. The local authorities can inform you of collection locations and working hours.

TECHNICAL DATA

	HAG1	HAG3	HAG3LCD
Rated voltage / frequency:		230V / 50Hz	
Rated input power	1800W	2000W	2000W
Flow (l/min)	240 / 450	250 / 500	250~500
Temperature at nozzie outlet approx	250°/550°	50°- 450°/60°- 600°	60°/60°- 630°
Temperature measuring accuracy		±5%	
Weight (without accessories)	0,83kg	0,93 kg	0,93kg

Noise Information: Measured values determined according to EN50144.
The A-weighted sound pressure level of the machine is typically less than 70dB(A).

CE DECLARATION OF CONFORMITY

According to the regulation of the CE Guidelines:
Electromagnetic Compatibility 89/336/EEC, Low Voltage Directive 73/23/EEC, Machine Directive 98/37/EEC
that the product. Machine type: Heat Gun HAG3/HAG3LCD is in conformity with the above named requirements of the CE Guidelines.
The conformity is based on the following named standards:
UL 499 Electric Heating Appliances

Caron Giacinto
Director
STATUS ITALIA S.R.L.

ARBEITSHINWEISE

Das Werkzeug ist bestimmt zum Entfernen von Farbanstrichen, zum Formen und Warmkleben von Kunststoffwaren und für Erwärmung von Rohren aus thermoplastischen Kunststoff, so wie auch zum Lösen von Klebeverbindungen und zum Auftauen von eingefrorenen Wasserleitungsrohren.

DOKUMENT - ERLÄUTERUNG

WARNUNG! Lesen Sie die ganze Bedienungsanleitung aufmerksam durch, bevor Sie das neu erworbene STATUS – Elektrowerkzeug in Betrieb nehmen. Beachten Sie besonders die Texte, die mit dem Wört „Warnung“ beginnen.
Ihr STATUS - Elektrowerkzeug besitzt viele Eigenschaften, die Ihre Arbeit erleichtern werden. Bei der Entwicklung dieses Elektrogerätes ist höchste Aufmerksamkeit der Sicherheit, den Betriebseigenschaften und der Zuverlässigkeit gewidmet worden, die es einfach zur Wartung und Bedienung machen.

Achtung !

Lesen Sie das Handbuch

Stellen Sie den Arbeitsplatz sicher ist gut belüftet

SICHRHEITSHINWEISE BEI ARBEITEN MIT HEIßLUFTGEBLÄSEN

WARNUNG! Lesen Sie alle Sicherheitshinweise. Die Nichteinhaltung der nachstehend aufgeführten Anweisungen kann elektrischen Schlag, Brand und/oder schwere Verletzungen verursachen.

- Um eine eventuelle Überhitzung zu verhindern, rollen Sie das Kabel einer Kabeltrommel immer bis zum Ende ab.
- Wenn Sie ein Verlängerungskabel benutzen müssen, versichern Sie sich zuerst, dass sein Querschnitt dem Nennstrom des benutzen Elektrogerät entspricht, so wie auch, dass es unbeschädigt ist.
- Schalten das Elektrogerät immer ab, bevor Sie es ablegen.

WARNUNG: Bevor Sie das Elektrogerät an das Stromnetz anschließen, versichern Sie sich, dass die Versorgungsspannung dieselbe ist wie auf dem Typenschild des Elektrogeräts vorgeschrieben.

- Eine höhere Versorgungsspannung als die Nennspannung kann zu ernsthafte Verletzungen des Anwenders, sowie auch zu einem Werkzeugschaden, führen.
- Falls Sie nicht sicher sind, wie hoch die Versorgungsspannung ist, schalten Sie das Elektrogerät nicht ein.

- Das Elektrogerät nur bestimmungsgemäß verwenden. Jeder anderer Gebrauch, anders als der in dieser Anleitung beschriebenen gilt als nicht bestimmungsgemäß. Die Haftung für Schäden oder Verletzungen in diesem Fall trägt der Anwender und nicht der Hersteller.
- Tragen Sie immer Schutzhandschuhe und Schutzbrille.
- Berühren Sie während oder kurz nach der Arbeit nie die Luftaustrittsdüse und die erhitzten Teile; sie sind sehr heiß und es besteht Verbrennungsgefahr.
- Für einen ungehinderten Luftaustritt halten Sie das Gerät in einem Abstand von 50 mm. an die zu bearbeitende Fläche.
- Halten Sie das Gerät nicht zu lange auf dieselbe Fläche.
- Richten Sie den heißen Luftstrom niemals in Ihr Gesicht.
- Richten Sie den heißen Luftstrom niemals auf Personen oder Tiere.
- Verwenden Sie das Elektrogerät niemals als Haartrockner oder zum Trocknen von Kleidung.
- Lassen Sie das Werkzeug nie ohne Aufsicht eingeschaltet.
- Verwenden Sie das Gerät nicht in der Nähe von leicht entzündbaren Gasen oder feuergefährlichen Materialien (es besteht Explosionsgefahr).
- Bei der Arbeit mit Kunststoff, Farben, Lacken oder mit anderen ähnlichen Materialien ist es möglich, dass es sich leicht entzündbare oder giftige Gasen freisetzen; deswegen informieren Sie sich vorher über die Zusammensetzung der Materialien, mit denen Sie arbeiten werden.
- Verwenden Sie das Elektrogerät nicht zusammen mit chemischen Lösungsmitteln.

WARNUNG: Die Hitze kann sich auf Materialien außerhalb Ihrer Sichtweite übertragen. Halten Sie nach Möglichkeit immer einen Eimer Wasser oder einen Feuerlöscher in Ihrer Nähe, als Schutzmaßnahme im Falle einer Materialentzündung.

- Legen Sie keine Gegenstände in die Luftdüse.
- Beim Arbeiten im Außenbereich muss die Steckdose des Werkzeugs mit einem maximalen Auslösestrom von 30 mA ausgerüstet sein und dazu müssen zugelassene Verlängerungskabel mit wasserdichten Steckdosen verwendet werden.
- Verwenden Sie niemals das Kabel zum Tragen, Spannen oder Ziehen aus der Steckdose des Elektrogerätes. Halten Sie das Kabel fern von heißen Gegenständen, Öl, scharfen Kanten oder bewegenden Werkzeugteilen. Beschädigte oder verwickelte Kabel erhöhen das Risiko eines elektrischen Schlages.
- Halten Sie das Kabel unbedingt vom heißen Luftstrom und der Luftdüse fern.
- Der Arbeitsbereich muss gut belüftet sein. Die Trenngase und Dämpfe bei der Arbeit sind oft schädlich für die Gesundheit.
- Nach der Arbeit das Gerät ausschalten und den Netzstecker ziehen.
- Bevor Sie das Gerät einpacken, lassen Sie es sich für min. 30 Minuten abkühlen
- Falls es ein elektrischer oder mechanischer Schaden auftritt, schalten Sie das Gerät sofort aus und ziehen Sie den Stecker aus der Steckdose.

WARNUNG: Decken Sie die Lüftungsschlitze am hinteren Teil der Gehäuse nicht ab.

- Arbeiten Sie aufmerksam; beobachten Sie Ihre Bewegungen und arbeiten Sie niemals, wenn Sie müde sind.
- Nehmen Sie eine stabile Körperstellung ein; beugen Sie sich oder strecken Sie sich nicht zu weit nach vorne**.**
- Um dieses Elektrogerät richtig zu verwenden, sollen Sie die Sicherheitshinweise, die Montageanweisungen und die Bedienungsanleitung, beschrieben in diesem Dokument, einhalten. Alle Anwender sollen diese Anweisungen gut kennen und über die möglichen Gefahren, verbunden mit diesem Elektrogerät informiert werden.
- Das Elektrogerät ist nicht für Gebrauch von Personen (einschließlich Kinder) mit physischen, sensorischen oder geistigen Beeinträchtigungen oder mangelnder Fachkompetenz geeignet, mit Ausnahme von Arbeiten unter Anweisungen und Überwachung von Sicherheitsschutz- Beauftragten.
- Das Elektrogerät ist außerhalb der Reichweite von Kindern aufzubewahren.
- Der Hersteller trägt keine Verantwortung für vom Verbraucher gemachte Änderungen am Elektrogerät oder für Schaden, die von solchen Änderungen verursacht worden sind.
- Wenn es regnet, darf das Elektrogerät nicht im Freien verwendet werden. Das Elektrogerät darf auch in feuchter Umgebung nicht verwendet werden (wenn es geregnet hat) oder in der Nähe von leicht entzündlichen Flüssigkeiten oder Gasen. Der Arbeitsplatz muss gut beleuchtet werden.

ELEMENTE DES ELEKTROGERÄTS

HAG1
1. Düse
2. Schutzring
3. Schalter

HAG3
1. Düse
2. Schutzring
3. Schalter
4. Temperaturregler

HAG3LCD
1. Düse
2. Schutzring
3. Schalter
4. Taste zum Verringern des Luftstroms
5. Taste für steigende Temperatur
6. Taste für abnehmende Temperatur
7. Taste zum Erhöhen des Luftstroms
8. LCD Anzeige

Nachfolgend ist das optionale Zubehörset aufgeführt, das nicht im Lieferumfang enthalten ist der Versorgung.

Zubehör
1. Schaber
2. Fischschwanzoberflächendüse
3. Reflektordüse
4. Glasschutzdüse
5. Konzentrationsdüse

ARBEITSHINWEISE

Verwenden Sie immer die richtige Versorgungsspannung!
Die Spannung der Stromquelle muss mit dem auf dem Typenschild angegebenen Wert übereinstimmen von der Einheit. Einheiten für 230V können auch mit 220V betrieben werden.

Ein- / Ausschalten

Einschalten - Schieben Sie den Schalter (3) in Stellung **I** oder **II**, um ihn in Betrieb zu nehmen.

Ausschalten - Zum Ausschalten schieben Sie den Ein- / Ausschalter (3) bis zum Anschlag auf Position **0**.

HAG3LCD: Nachdem Sie längere Zeit mit hohen Temperaturen gearbeitet haben, lassen Sie das Gerät laufen In der Kaltluft-Einstellung I vor dem Ausschalten abkühlen lassen.

Thermoschutzabschaltung (HAG3LCD)
Wenn das Heizgerät überlastet ist (z. B. infolge einer eingeschränkten Luftströmung), kann die Einheit schaltet es automatisch ab, das Gebläse läuft jedoch weiter. Wenn die Einheit auf Betriebstemperatur abgekühlt ist, wird die Heizung wieder eingeschaltet.

Einstellen von Luftstrom und Temperatur (HAG1)
Der Schalter (3) kann auf eine oder zwei Gebläsestufen eingestellt werden. Geeigneter Luftstrom und Temperaturkombinationen können entsprechend den Anwendungen ausgewählt werden.

Schritt	Luft	Temperatur
I / II	240/450 l/min	250°C / 550°C

Einstellen von Luftstrom und Temperatur (HAG3)
Der Schalter (3) kann auf eine oder zwei Gebläsestufen eingestellt werden. Geeigneter Luftstrom und Temperaturkombinationen können entsprechend den Anwendungen ausgewählt werden.

Schritt	Luft	Temperatur
I / II	250 l/min / 500 l/min	50-450°C / 60-600ºC

Durch Drehen am Temperaturregler (4) im Bereich von 50°C bis 600°C eingestellt – in Richtung „–“ zur Senkung oder in Richtung „+“ zur Erhöhung der Temperatur.

Einstellen von Luftstrom und Temperatur (HAG3LCD)
Der Luftstrom kann mit dem Schalter (3) in zwei Schritten eingestellt werden, Schritt I und II.

Schritt	Luft	Temperatur
I / II	250-500 l/min / 250-500 l/min	60°C / 60-630ºC

Der Luftstrom wird entweder durch den Schalter (3) oder durch die Tasten (4-7) im Bereich von 60°C bis 630°C geregelt.
Die gewünschte Temperatur wird Schrittweise von je 10°C durch Drücken der Taste (5). Einmaliges Drücken der Taste (6) ändert die Temperatur mit 10°C.
Ständiges Drücken der Taste betätigt eine kontinuierliche Änderung der Luftstromtemperatur in Schritten von 10°C bis zu dem gewünschten Wert.

Arbeit mit dem Werkzeug in stationären Betrieb (Bild A)
Stellen Sie das Werkzeug senkrecht auf das hintere Gehäuseteil.
Vergewissern Sie sich, dass die Oberfläche auf die Sie das Gerät stellen wollen sauber und frei von Staub ist. Verschmutzungen können den Motor beschädigen.
Vergewissern Sie sich, dass der Luftstrom nicht auf Sie gerichtet ist.
Um ein Umkippen des Gerätes zu verhindern müssen Sie aufpassen, dass Sie während der Arbeit das Kabel nicht berühren. Sichern Sie es gegen Herausziehen.
Berühren Sie nicht die Düse.
WARNUNG: Seien Sie beim stationären Arbeiten besonders vorsichtig.
Es besteht ein erhöhtes Risiko von Verbrennungen an der Düse oder durch den Heißluftstrom. Schützen Sie die Düse vor herumfliegenden Gegenständen und Teilchen. Halten Sie das Gerät mit der einen Hand und schalten Sie das Gerät mit der anderen Hand aus und lassen Sie es dann abkühlen.
Arbeit in schwerer zugänglichen Bereichen
Bei Arbeiten in schwer zugänglichen Bereichen kann der Schutzring (2) demontiert werden.
WARNUNG: Schützen Sie Ihre Hände vor der heißen Düse. Bei Arbeiten mit demontiertem Schutzring besteht ein erhöhtes Risiko von Verbrennungen.
Um den Schutzring (2) zu demontieren, müssen Sie zuerst das Gerät ausschalten und es abkühlen lassen (tragen Sie Arbeitshandschuhe). Drehen Sie den Schutzring im Uhrzeigersinn, gesehen von der Anzeige, um ihn zu demontieren.
WARNUNG: Bei einem demontierten Schutzring besteht eine erhöhte Feuergefahr.
Zubehör montieren/ entfernen
Montage: die entsprechende Düse wird in die Ausgangsöffnung eingesetzt.
Demontage: die entsprechende Düse wird nach vorne gezogen, nachdem sie völlig abgekühlt ist.
WARNUNG: Das Wechseln der Düse wird durchgeführt nur wenn die Düse kalt ist, der Schalter in der Position O ist und der Stecker aus der Steckdose gezogen ist.
Das Heißluftgebläse wird mit 4 Düsen für verschiedene Anwendungszwecke geliefert.
Konzentrationsdüse: richtet einen konzentrierten Heißluftstrom auf das Werkstück. Passend für das Entfernen von Lackbeschichtungen in Ecken, Schlitzen, Gesimsen, Ornamenten, Scheuerleisten und falls ein präzises Entfernen von Lackbeschichtungen nötig ist.
Glasschutzdüse: lenkt den Heißluftstrom von Fensterscheiben oder anderen empfindlichen Materialien ab.
Reflektordüse: verteilt den Heißluftstrom gleichmäßig um das zu bearbeitende Werkstück, passend für das Auftauen von Wasserleitungsrohren, Verlöten von Röhren, Biegen von Kunststoffteilen und für Schutzhüllen aus thermoplastischem Material.
Fischschwanzoberflächendüse: richtet einen schmalen Heißluftstrom auf das Werkstück und ist passend für das Entfernen von Lackbeschichtungen von großen Flächen, z.B. Türen, Treppenwänden usw.

1. Entfernen von Farb- / Weichklebstoffen (Bild B, C)
Auf die breite Düse stellen. Erweichen Sie die Farbe mit heißer Luft und entfernen Sie sie gleichmäßig mit a Spatel. Heizen Sie die Farbe nicht zu lange, da dies die Farbe verbrennt und es so macht schwieriger zu entfernen.
Der Spatel sollte scharf und sauber gehalten werden.
Viele Klebstoffe (z. B. Aufkleber) werden weicher, wenn sie erhitzt werden, wodurch Klebstoff ermöglicht wird zu trennende Bindungen oder überflüssiger zu entfernender Klebstoff.
2. Entfernen von Farbe von Fensterrahmen (Bild D)
Gefahr von Glasbruch! Verwenden Sie die Glasschutzdüse ist unerlässlich.
Auf profilierten Oberflächen kann Farbe mit einem Spachtel entfernt und mit einem Pinsel entfernt werden weiche Drahtbürste.
3. Schärfender Kunststoffschlauch (Bild E)
Auf die Reflektordüse setzen. Um ein Abknicken der Schläuche zu vermeiden, füllen Sie den Schlauch mit Sand und versiegeln an beiden Enden. Erhitzen Sie den Schlauch gleichmäßig, indem Sie ihn von einer Seite zur anderen bewegen.
4. Schweißen von Kunststoffen (Bild F)
Auf die Reduzierdüse und den Schweißschuh legen. Die Materialien, die geschweißt werden sollen der Schweißstab muss aus dem gleichen Material bestehen (z. B. PVC mit PVC). Die Naht muss sauber und fettfrei sein.
Erhitzen Sie die Schweißnaht bis sie klebrig wird. Bitte beachten Sie, dass die Temperatur der Unterschied zwischen dem klebrigen und dem flüssigen Zustand eines Kunststoffes ist sehr gering. Dann füttern in den Schweißstab ein und lassen sich in diesen Spalt einlaufen, so dass ein gleichmäßiger Wulst entsteht.
5. Schrumpfvorrichtung (Bild G)
Auf die Reduzierdüse aufsetzen. Wählen Sie den Durchmesser des Schrumpfschlauches nach dem Werkstück beispielsweise ein Kabelschuh. Erwärmen Sie die Schrumpfhülse gleichmäßig.
6. Auftauen von Wasserrohren (Bild H)

ACHTUNG!
Wasserleitungen unterscheiden sich oft nicht von Gasleitungen.
Gasleitungen dürfen auf keinen Fall beheizt werden.

Auf die Reflektordüse setzen. Erhitzen Sie die Gefrierzone immer von außen auf die Mitte. Warme Kunststoffrohre sowie Verbindungen zwischen Rohrstücken besonders sorgfältig, um Schäden zu vermeiden.
7. Weichlöten (Bild I)
Zum Punktlöten auf die Reduzierdüse, zum Löten von Rohren, auflegen Reflektordüse. Wenn Lot ohne Flussmittel verwendet wird, Lötfett oder - paste auftragen zu lötende Stelle. Erwärmen Sie die zu lötende Stelle für 50-100 s je nach das Material. Wenden Sie das Lot an. Das Lot muss ab der Werkstücktemperatur schmelzen. Nach dem Abkühlen der Lötstelle das Flussmittel entfernen.

WARTUNG

WARNUNG: Schalten Sie das Werkzeug vor jeder Überprüfung aus und ziehen Sie den Netzstecker. Überprüfen Sie regelmäßig, ob die Gehäuseschrauben festgezogen sind.

REINIGUNG

Um eine sichere Arbeit zu gewährleisten müssen Sie das Werkzeug und die Lüftungsschlitzen immer sauber halten. Überprüfen Sie regelmäßig, ob in das Lüftungsgitter in der Nähe des Motors oder um den Schalter Staub oder Fremdkörper eingedrungen sind. Entfernen Sie den Staub mit Hilfe einer weichen Bürste. Tragen Sie eine Schutzbrille um Ihre Augen beim Reinigen zu schützen.
Wenn das Gerätegehäuse gereinigt werden muss, wischen Sie es mit einem weichen feuchten Tuch ab. Sie können ein mildes Spülmittel verwenden.

WARNUNG: Die Verwendung von Spiritus, Benzin oder andere Lösungsmittel ist verboten. Sie dürfen niemals ätzende Reinigungsmittel für die Reinigung von den Kunststoffteilen verwenden.

WARNUNG: Das Werkzeug darf nicht ins Wasser geraten.

WICHTIG! Um eine sichere Arbeit mit dem Elektrogerät und seine Zuverlässigkeit zu gewährleisten, müssen alle Tätigkeiten für seine Reparatur, Wartung und Einstellung von autorisierten Services und nur mit Originalersatzteilen durchgeführt werden.

TECHNISCHE DATEN

	HAG1	HAG3	HAG3LCD
Nennspannung / Frequenz		230V / 50Hz	
Leistungsaufnahme	1800W	2000W	2000W
Luftstrom (l/min)	240 / 450	250 / 500	250~500
Luftstromtemperatur an der Düse	250°/550°	50°- 450°/60°- 600°	60°/60°- 630°
Temperaturmessgenauigkeit		±5%	
Gewicht (ohne Zubehör)	0,83kg	0,93 kg	0,93kg

Geräuschinformation: Messwerte ermittelt nach EN50144.
Der A-bewertete Schalldruckpegel der Maschine beträgt typischerweise weniger als 70 dB (A).

KONFORMITÄTSERKLÄRUNG

Gemäß der Verordnung der CE-Richtlinien:
Elektromagnetische Verträglichkeit 89/336 / EEC, 73/23 / EEC, 98/37 / EEC.
Maschinentyp: Heißluftpistole HAG3 / HAG3LCD entspricht die oben genannten Anforderungen der CE-Richtlinien. Die Konformität basiert auf den folgenden genannten Standards: UL 499 Elektroheizgeräte

Die technischen Unterlagen werden bei STATUS ITALIA S.R.L., via Aldo Moro, 14/A, 36060 - Pianezze (VI), ITALY, aufbewahrt.

Caron Giacinto
Direktor
STATUS ITALIA S.R.L.

AVVERTENZE DI SICUREZZA PER TERMOSOFFATORI

ATTENZIONE! Leggere tutte le istruzioni d'uso e le avvertenze di sicurezza. L'inosservanza delle istruzioni seguenti può causare folgorazioni, incendi e/o gravi danni a persone.

- Svolgere Il cavo o la prolunga per evitare un eventuale surriscaldamento.
- In caso sia necessario l'uso di una prolunga, assicurarsi che sia intatta e che l'amperaggio della stessa sia corretto.
- Spegnere sempre la macchina prima di riporla.

AVVERTENZA: Prima di iniziare il lavoro assicurarsi sempre che il voltaggio della presa corrisponda a quello indicato sull'etichetta dell'utensile.

- Una fonte di corrente con voltaggio superiore a quello previsto per la macchina può causare danni all'utente e/o alla macchina stessa.
- Se in dubbio, non inserire la spina nella presa.
- Operare con un voltaggio inferiore rispetto a quello previsto potrebbe danneggiare il motore della macchina.
- In caso sia necessario l'uso di una prolunga, assicurarsi che sia intatta e che l'amperaggio della stessa sia corretto.
- Non utilizzare la macchina per scopi diversi da quelli indicati in queste istruzioni. L'uso per qualsiasi altra finalità sarà considerato uso improprio. In tal caso sarà l'utente e non l'azienda produttrice ritenuto responsabile di eventuali danni o lesioni.
- Indossare occhiali da lavoro, cuffie antirumore e mascherina antipolvere.
- Non toccare la bocchetta o il pezzo surriscaldato, sussiste rischio di ustioni.
- Durante il lavoro tenere la bocchetta ad almeno 50mm di distanza dal pezzo da lavorare, onde non ostruire il flusso d'aria.
- Non dirigere mai il flusso d'aria calda a lungo sullo stesso punto.
- Non dirigere mai il flusso d'aria calda verso il proprio viso.
- Non dirigere mai il flusso d'aria calda verso persone o animali.
- Non utilizzare mai l'elettroutensile come asciugacapelli o per asciugare vestiti.
- Non lasciare mai incustodito l'utensile acceso.
- Non usare la macchina in prossimità di materiali o gas infiammabili (rischio di esplosione).
- Il lavoro con materiali plastici, vernici, lacche, o materiali simili potrebbe generare gas combustibili o velenosi. Si consiglia di informarsi in anticipo sul materiale da lavorare.
- Non usare l'elettroutensile in combinazione con solventi chimici.

1. AVVERTENZE DI SICUREZZA PER TERMOSOFFATORI

ATTENZIONE: Il calore può essere condotto su materiali infammabili non visibili. Si consiglia di tenere sempre a portata di mano un secchio d'acqua o un estintore, in caso del materiale prenda fuoco.

- Non appendere nulla alla bocchetta.
- Se si utilizza l'apparecchio in ambienti umidi, avvalersi di una apposita prolunga con spina impermeabile e di un interruttore RDC (salvavita) con una corrente di alimentazione massima di 30mA.
- Non utilizzare il cavo per scopi diversi da quello previsto. Non utilizzare il cavo per trasportare o tirare l'utensile, oppure per staccare la spina dalla presa. Tenere il cavo lontano da fonti di calore, olio, parti appuntite o in movimento. Cavi danneggiati o attorcigliati aumentano il rischio di folgorazione.
- Tenere sempre il cavo lontano dal flusso d'aria calda proveniente dalla bocchetta.
- Tenere l'area di lavoro sempre ventilata. I gas e i vapori generati durante il lavoro con la macchina sono spesso dannosi per la salute.
- Dopo l'uso far raffreddare completamente l'utensile e staccare la aspina.
- Lasciare raffreddare la macchina per almeno 30 m nuti prima di conservarla.
- In caso di malfunzionamento meccanico spegnere l'elettroutensile e staccare la spina.

ATTENZIONE: Non porre la mano sulle aperture di ventilazione (3) o ostruirle in alcuno modo.

- L'uso di elettroutensili richiede attenzione e buon senso. Non utilizzare gli utensili se si è stanchi o sotto l'effetto di droghe, alcol o medicinali.
- Non utilizzare l'utensile in condizioni estreme. Mantenere sempre l'equilibrio ed i piedi ben appoggiati a terra.
- Per un utilizzo corretto di questo elettroutensile è necessario osservare le avvertenze di sicurezza, le norme supplementari e le istruzioni d'uso fornite in questo opuscolo. Tutti gli utenti della macchina devono aver letto queste istruzioni e devono essere a conoscenza degli eventuali rischi.
- Bambini e persone di corporatura debole non devono maneggiare l'utensile.
- Bambini nelle vicinanze dell'area di lavoro devono essere tenuti sotto stretto controllo.
- L'azienda produttrice non è responsabile per eventuali modifiche apportate all'utensile da parte dell'utente o per danni causati da tali modifiche.
- Non esporre l'utensile alla pioggia o all'umidità e non utilizzarlo in presenza di liquidi infiammabili, gas o polveri.

2. ELEMENTI DELLA MACCHINA
3. USO DELLA MACCHINA

ELEMENTI DELLA MACCHINA

HAG1
1. Bocchetta
2. Dispositivo di protezione termica
3. Interruttore ON/OFF

HAG3
1. Bocchetta
2. Dispositivo di protezione termica
3. Interruttore ON/OFF
4. Regolatore di temperatura

HAG3LCD
1. Bocchetta
2. Dispositivo di protezione termica
3. Interruttore ON/OFF
4. Pulsante per diminuire il flusso d'aria
5. Pulsante per l'aumento della temperatura
6. Pulsante per la diminuzione della temperatura
7. Pulsante per aumentare il flusso d'aria
8. Display

In seguito è gli accessori opzionali indicati, non sono inclusi nell'ambito di applicazione dell'approvvigionamento.

Accessories
1. Raschietto
2. Bocchetta per superfici
3. Bocchetta riflettente
4. Bocchetta per vetro
5. Bocchetta di riduzione

USO DELLA MACCHINA

Questo termosoffatore è azionato da corrente alternata monofase.
Questo elettroutensile è indicato per rimuovere vernici, deformare e saldare materiale sintetico, riscaldare tubetti termoretraibili. È inoltre adatto per eseguire brasature e stagnature, staccare parti incollate e per sghiacciare tubazioni per l'acqua.

PRIMA DELLA MESSA IN FUNZIONE

Prima dell'uso accertarsi di quanto segue:
- che la tensione di alimentazione corrisponda ai valori indicati sulla targhetta dell'utensile.
- che l'interruttore ON/OFF non sia premuto. Il termosoffiatore deve essere collegato all'alimentazione elettrica solo se l'interruttore non è premuto, in quanto la massima temperatura viene raggiunta solo dopo 60 secondi.
- che il cavo elettrico e la spina siano in perfetto stato. Per motivi di sicurezza i cavi elettrici danneggiati devono essere sostituiti solo dall'azienda produttrice o dai centri di servizio autorizzati STATUS.

ATTENZIONE: Prima di sostituire qualsiasi accessorio o eseguire operazioni di manutenzione accertarsi sempre che l'utensile sia spento e la spina staccata dalla presa di corrente.

- Verificare il funzionamento della macchina prima di qualsiasi impiego. Non utilizzare l'elettroutensile in caso si riscontrassero difetti. Non aprire mai personalmente l'elettroutensile e farlo riparare solo presso un centro autorizzato STATUS utilizzando solo parti di ricambio originali.

- La distanza tra la bocchetta ed il materiale da lavorare varia a seconda del materiale stesso, tuttavia si consiglia di tenere la bocchetta ad almeno 50 mm dalla superficie da lavorare.
- Tutti i lavori descritti (ad eccezione della rimozione di vernici dalle finestre) possono essere effettuati anche senza l'ausilio di accessori. L'uso dell'accessorio adatto facilita il lavoro nonché migliora la qualità del risultato.

ACCENSIONE/SPEGNIMENTO

Il termosoffatore può essere azionato mediante l'interruttore ON/OFF (3) a due stadi posizionato sul lato posteriore della macchina.

Accensione: posizionare l'interruttore ON/OFF (3) in funzione ON (simbolo **I**).

La fuoriuscita di fumo all'accensione è normale e non indica la presenza di problemi.

Spegnimento: posizionare l'interruttore ON/OFF (3) in funzione OFF (simbolo **O**).

Lasciare raffreddare la macchina con la boccola rivolta verso l'alto prima di riporla o conservarla.

Il flusso d'aria può essere regolato posizionando l'interruttore (3) sui livelli **I** e **II**.

REGOLAZIONE DELLA TEMPERATURA

Prima di iniziare il lavoro si consiglia di effettuare delle prove su pezzi di materiale sfuso per verifcare la temperature adeguata.

HAG1

La temperatura del livello **I** all'uscita della bocchetta è 250°C - 240 l/min.

La temperatura del livello **II** all'uscita della bocchetta è 550°C - 450 l/min.

HAG3

L'interruttore 3 può essere regolato in due posizioni. Il volume richiesto l'aria e la temperatura vengono scelti in funzione del tipo di lavoro.

Livello **I** - 50-450°C - 250 l/min

Livello **II** - 60-600°C - 500 l/min

La temperatura può essere regolata nell'intervallo termico da 50°C a 600°C girando il regolatore (4) nel senso „–“ per ridurre, o nel senso „+“ per aumentare la temperatura.

HAG3LCD

L'interruttore 3 può essere regolato in due posizioni. Il volume richiesto l'aria e la temperatura vengono scelti in funzione del tipo di lavoro.

Livello I - 60°C - 250-500 l/min

Pulsante 5 e 6 non funzionare, la temperatura non cambia.

Pulsante 4 e 7 variano il flusso d'aria da 250 l/min a 500 l/min con incrementi di 50 l/min.

Livello II - 60-630°C - 250-500 l/min

Pulsanti 5 e 6 variano da 60°C a 630°C con incrementi di temperatura di 10°C

Pulsante 4 e 7 variano il flusso d'aria da 250 l/min a 500 l/min con incrementi di 50 l/min.

HAG3LCD - In caso di un uso scorretto della macchina un sensore termico disattiva immediatamente il radiatore, la ventola rimane in azione.

USO STAZIONARIO (Fig A)

Poggiare l'elettroutensile sulla sua parte posteriore.

Assicurarsi che la superfcie sia pulita e priva di polvere; il flusso di aria inquinata danneggia il motore.

Assicurarsi che il flusso d'aria non sia rivolto verso l'utente.

Fissare il cavo onde evitare che l'utensile possa essere tirato.

Non toccare la bocchetta.

ATTENZIONE: Prestare particolarmente attenzione durante l'uso stazionario. La boccola surriscaldata e l'aria calda potrebbero provocare ustioni.

Assicurarsi che nessun oggetto cada nella bocchetta.

Tenere l'utensile con una mano mentre viene spento con l'altra mano e lasciare che si raffreddi.

USO IN AREE STRETTE

Per l'uso in aree strette rimuovere il dispositivo di protezione termica (2).

ATTENZIONE: Non toccare la bocchetta surriscaldata. Sussiste il rischio di ustioni.

Prima rimuovere il dispositivo di protezione termica (2), spegnere la macchina e lasciarla raffreddare. Svitare il dispositivo in senso orario (visto dalla parte posteriore).

ATTENZIONE: L'uso della macchina senza dispositivo di protezione termica aumenta il rischio di bruciature.

MONTAGGIO E CAMBIO DEGLI ACCESSORI

Montare: Porre la bocchetta desiderata sul raccordo di uscita d'aria.

Smontare: Una volta raffreddata la macchina, rimuove re la bocchetta.

ATTENZIONE: Cambiare la bocchetta solo a macchina fredda, con l'interruttore in posizione O e a spina disinserita.

Il termosoffiatore è fornito con 4 bocchette, ciascuna per ogni applicazione.

Bocchetta di riduzione: Questa bocchetta indirizza un flusso d'aria concentrato sul pezzo dal lavorare. È ideale per la rimozione di vernici in angoli stretti, fessure, modanature, architravi, e per qualsiasi superfcie per la quale è necessario un lavoro preciso.

Bocchetta per vetro: Questa bocchetta fa deflettere il calore dal vetro o altri materiali fragili indirizzandola sul materiale da lavorare.

Bocchetta riflettente: Questa bocchetta distribuisce il calore in modo omogeneo sulla superficie. È ideale per disghiacciare tubazioni d'acqua, brasare tubature, saldare materiale sintetico e riscaldare tubetti termoretraibili.

Bocchetta per superfici: Questa bocchetta indirizza un lungo flusso d'aria sul pezzo da lavorare, ed è adatta per la rimozione di vernici o lacche da grandi superfici piatte come zoccoli, porte, scale, etc. È consigliato l'uso in combinazione con un raschietto.

ESEMPI DI APPLICAZIONE

Asportazione di vernice (Fig. B - C)

Applicare la bocchetta per le superfici, tenerla circa 50 mm dalla superficie, avviare la macchina al livello più basso della temperatura ed effettuare dei movimenti in avanti ed indietro fino a quando la vernice non si sciolga.

Mantenere un angolo di 30°- 40° tra l'utensile e il pezzo da lavorare. Asportare la vernice con il raschietto o con un coltello da stucco immediatamente, altrimenti la vernice si indurirà nuovamente. Rimuovere subito la vernice dal raschietto.

Se possibile rimuovere la vernice seguendo le fibre del legno. Azionare il flusso d'aria sopra al raschietto, di modo da garantire un lavoro continuo. Una prolungata azione termica brucia la vernice e ne rende difficoltosa l'asportazione.

Molti prodotti adesivi (es. etichette) possono essere rimossi utilizzando il flusso d'aria calda per ammorbidirli. Una prolungata azione termica non è indicata per la sola rimozione delle etichette, in quanto scioglierebbe la vernice sottostante.

ATTENZIONE: Si consiglia cautela durante l'asportazione di vernici in edifici antichi, in quanto queste possono contenere del piombo, materiale altamente tossico. Un'esposizione a persino quantitativi minimi di piombo può causare seri danni celebrali ed al sistema nervoso. Neonati e feti sono particolarmente vulnerabili in questo senso. In caso di presenza di piombo sia contenuto non utilizzare il termo soffiatore e rivolgersi ad un o specialista.

Asportazione di vernici e lacche da telai (Fig.D)

Utilizzare sempre la bocchetta per il vetro (9). Prima di avviare la macchina assicurarsi che sia stata applicata correttamente di modo da deflettere il calore dal vetro. Far ruotare la macchina o la bocchetta di 90° man mano che ci si sposta da superfici orizzontali ad altre verticali. Lasciare raffreddare la bocchetta prima di girarla. La vernice può essere asportata utilizzando un raschietto e/o una spazzola a denti di metallo morbidi.

ATTENZIONE: Il vetro è un materiale fragile e può essere rotto facilmente.

ATTENZIONE: Non asportare vernici da telai in metallo, in quanto il calore potrebbe essere trasferito al vetro ed incrinarlo.

Sghiacciare tubazioni d'acqua (Fig. H)

Applicare la bocchetta riflettente. Sghiacciare il tubo facendo giungere il calore dall'estremità verso il centro. Prestare particolare attenzione al lavoro con tubi in plastica o giunzioni onde evitare danni.

ATTENZIONE: Tubazioni d'acqua spesso appaiono simili a quelle di gas. Le tubature di gas non devono essere surriscaldate in alcun modo, in quanto sussiste il rischio di esplosioni.

Saldatura di materiale sintetico (Fig. F)

Applicare la bocchetta di riduzione o quella riflettente. I pezzi da saldare ed il flo di saldatura devono essere dello stesso materiale. La saldatura deve essere perfettamente pulita ed esente da ogni resto di grasso.

Riscaldare il cordone di saldatura fino a farlo diventare pastoso ed applicarvi il pezzo da saldare. Prestare particolarmente attenzione che il campo di temperatura tra lo stato pastoso e liquido di un materiale sintetico è minimo.

Contrazione (Fig. G)

Applicare la bocchetta riflettente o di riduzione.

Scegliere il diametro del tubetto termoretraibile più adatto al pezzo da lavorare (per esempio un capocorda). Riscaldare in modo uniforme il tubo flessibile di ritiro.

Deformazione di materiale sintetico (Fig. E - I)

Applicare la bocchetta riflettente. Poggiare la macchina per l'uso stazionario con la bocchetta rivolta verso l'alto. Per evitare che il tubo possa deformarsi incontrollatamente riempirlo di sabbia asciutta e chiuderne le estremità.

Riscaldare il tubo in modo uniforme effettuando movimenti laterali alternati.

MANUTENZIONE

AVVERTENZA: Accertarsi che l'utensile sia spento e che la spina sia disinserita prima di effettuare qualsiasi controllo di manutenzione. Controllare regolarmente che tutte le viti siano propriamente fissate.

PULIZIA

Per poter garantire buone e sicure operazioni di lavoro, tenere la macchina e le aperture di ventilazione sempre pulite.

Verifcare regolarmente che polvere o altri corpi estranei non siano penetrati nelle aperture di ventilazione o attorno agli interruttori. Utilizzare uno spazzolino morbido per rimuovere la polvere depositatasi. Proteggere gli occhi durante la pulizia indossando occhiali da lavoro.

Per pulire la macchina utilizzare un panno umido. È possibile utilizzare un leggero detersivo.

AVVERTENZA: Non utilizzare alcohol, benzina o altri solventi.

È sconsigliato l'uso di detersivi aggressivi per la pulizia delle parti in plastica.

AVVERTENZA: Evitare il contatto della macchina con l'acqua.

IMPORTANTE! Per garantire la sicurezza e l'affdabilità dell'utensile, riparazioni, I avori di manutenzione ed altre regolazioni (incluso il controllo e l'eventuale sostituzione delle spazzole) devono essere effettuate da centri di assistenza STATUS autorizzati, dove vengono adoperate solo parti originali.

DATI TECNICI

	HAG1	HAG3	HAG3LCD
Potenza nominale	1800W	2000W	2000W
Flusso d'aria (l/min)	240 / 450	250 / 500	250~500
Temperatura all'uscita della bocchetta	250°/550°	50°- 450°/60°- 600°	60°/60°- 630°
Peso	0,83kg	0,93 kg	0,93kg
Classe di protezione (EN60335-1)	II	II	II

Ulteriori informazioni
Leggere attentamente tutte le istruzioni sull'uso prima di adoperare questo prodotto.
L'azienda produttrice si riserva il diritto di apportare modifche tecniche senza preavviso.
Le specifche tecniche possono variare da paese a paese.

DICHIARAZIONE DI CONFORMITÀ CE

Noi dichiariamo sotto la nostra personale responsabilità, che questo prodotto è in conformità a tutte le disposizioni pertinenti della presente direttive e norme armonizzate:
Electromagnetic Compatibility 89/336/EEC, Low Voltage Directive 73/23/EEC, Machine Directive 98/37/EEC, UL 499 Electric Heating Appliances.
Il produttore è il soloresponsable della stesura della presente dichiarazione di conformità:
STATUS ITALIA S.R.L., via Aldo Moro, 14/A, 36060 - Pianezze (VI), ITALY
,

Caron Giacinto
L'Amministratore
STATUS ITALIA S.R.L.

УКАЗАНИЯ ЗА БЕЗОПАСНОСТ

ПРЕДУПРЕЖДЕНИЕ! Четете всички предупреждения и указания за безопасност. Неспазването на предупрежденията и указанията за безопасност може да предизвика поражение от електрически ток, пожар и/или сериозно нараняване.

- За да се предотврати евентуално прегряване, винаги развивайте докрай кабела от удължител с кабелен барабан.
- Когато се налага използването на удължител, убедете се, че сечението му отговаря на номиналния ток на използвания електроуред, както и в изправността на удължителя.
- Винаги изключвайте електроуреда преди да го оставите.

ПРЕДУПРЕЖДЕНИЕ! Преди да включите електроуреда към захранващата мрежа се уверете, че захранващото напрежение е същото, каквото е указано на табелката на електроуреда.

- Захранващо напрежение, по-високо от номиналното, може да предизвика сериозни травми на потребителя, както и повреда на машината.
- В случай, че не сте сигурни какво е напрежението, не включвайте електроуреда.
- В случай, че напрежението е по-ниско от номиналното, електродвигателят ще се повреди.
- Електроуредът трябва да се използва само по предназначение. Всякаква друга употреба, различаваща се от описаната в тази инструкция, ще се счита за неправилна употреба. Отговорността за всякаква повреда или нараняване, произтичащи от неправилна употреба, ще се носи от потребителя, а не от производителя.
- Носете защитни ръкавици и предпазни очила.
- Не докосвайте въздушната дюза и нагретите части; те се нагряват до много висока температура.
- По време на работа дръжте въздушната дюза на разстояние по-голямо от 50 mm от повърхностите, които обработвате, за да не се възпрепятства въздушния поток.
- Не задържайте въздушния поток насочен в една посока прекалено дълго време.
- Никога не насочвайте въздушната дюза срещу лицето си.
- Никога не насочвайте въздушния поток срещу хора или животни.
- Никога не използвайте машината за изсушаване на коса или дрехи.
- Не оставяйте машината включена без надзор.
- Никога не използвайте машината в близост до лесно възпламенили газове или взривоопасни материали (съществува опасност от възникване на експлозия).
- При работа с пластмаса, боя, лак и други подобни материали, има вероятност

да се отделят лесно възпламенили или отровни газове; затова предварително се осведомете за състава на материалите, с които ще работите.
- Не използвайте електроуреда в комбинация с химически разтворители.

ПРЕДУПРЕЖДЕНИЕ! Топлината може да се пренесе и върху материали, извън вашето полезрение. Винаги осигурявайте наличието на кофа с вода или пожарогасител наблизо като предпазна мярка в случай на възпламеняване на материала.
- Никога не поставяйте предмети във въздушната дюза.
- При употреба на открито, свържете машината през предпазен изключвател за утечен ток (дефектнотоков прекъсвач) с максимален ток на задействане 30 mA и използвайте само удължител, преданна чен за работа на открито и снабден с водозащитени контакти.
- Никога не използвайте кабела за носене, опъване или изваждане от контактното гнездо на електроуреда. Дръжте шнура далече от източници на топлина, масло, остри ръбове или движещи се части. Увредени или оплетени шнурове повишават риска за поражение от електрически ток.
- Пазете кабела от горещия въздушен поток и въздушната дюза.
- Осигурете добра вентилация на работната зона. Отделящите се по време на работа газове и пари често са вредни за здравето.
- Изключете машината и извадете щепсела след приключване на работа.
- Преди да приберете машината я оставете да изстине минимум за 30 минути.
- В случай на електрическа или механична повреда, незабавно изключете машината и извадете щепсела от контакта.

ПРЕДУПРЕЖДЕНИЕ! Не закривайте вентилационните отвори (3) в задната част на корпуса.

- Работете внимателно; следете действията си и никога не използвайте машината когато сте уморени.
- Заемете стабилно положение на тялото; не се навеждайте или протягайте твърде напред, особено когато сте върху стълба или платформа.
- За да експлоатирате правилно този електроуред, трябва да съблюдавате правилата за безопасност, общите инструкции и указанията за работа, посочени тук. Всички потребители трябва да са запознати с тази инструкция за експлоатация и информирани за потенциалните рискове при работата с електроуреда.
- Този електроуред не е предназначен за употреба от лица (включително деца) с ограничени физически, сетивни или умствени възможности, с недостатъчен опит и познания, с изключение на случаите, когато се наблюдават и получават инструкции от лице, отговорно за тяхната безопасност.
- Децата трябва да са под надзор на възрастни, за да се гарантира, че няма да си играят с електроуреда.

- Производителят не носи отговорност за извършени от потребителя промени върху електроуреда или за повреди, предизвикани от подобни промени.
- Електроуредът е предназначен за работа в помещения и зони с нормална пожарна опасност съгласно “Наредба №2 “Противопожарни строително-технически норми”. Не се допуска използването му във взривоопасна и пожароопасна среда, при температура на околния въздух над 40ºC, в особено влажна среда, при наличие на валежи и в химически активна среда. Работното място трябва да е добре осветено.

УКАЗАНИЯ ЗА РАБОТА

Запознаване с електроуреда

Преди да започнете да работите с този електроуред се запознайте с всички оперативни особености и условия за безопасност. Използвайте електроуреда и принадлежностите му само по предназначение. Всяко друго приложение е изрично забранено.

HAG1
1. Дюза
2. Защитна гривна
3. Прекъсвач

HAG3
1. Дюза
2. Защитна гривна
3. Прекъсвач
4. Регулатор на температура

HAG3LCD
1. Дюза
2. Защитна гривна
3. Прекъсвач
4. Бутон за намаляване на въздушния поток
5. Бутон за увеличаване на температурата
6. Бутон за намаляване на температурата
7. Бутон за увеличаване на въздушния поток
8. Дисплей

Аксесоари
1. Редуцираща дюза
2. Защитна дюза за стъкло
3. Отразяваща дюза
4. Плоска дюза
5. Триъгълна стъргалка

Този електроуред се захранва от еднофазно променливо напрежение.
Той е с двойна изолация съгласно EN 60335-1 и може да се присъединява към контакти без защитни клеми. Радиосмущенията съответстват на EN 55014-1, EN 55014-2, EN 61000-3-2, EN 61000-3-3.
Машината е предназначена за премахване на боя,
формоване и горещо лепене на пластмасови изделия и нагряване на тръби от термосвиваема пластмаса, както и за разхлабване на слепени връзки и размразяване на замръзнали водопроводни тръби.

ПРЕДИ ДА ЗАПОЧНЕТЕ РАБОТА

- Проверете дали напрежението на електрическата мрежа отговаря на това, означено върху табелката с технически данни на електроуреда.
- Проверете в какво положение се намира прекъсвачът. Електроуредът трябва да се присъединява и отделя от захранващата мрежа само при изключен прекъсвач, тъй като максималната температура се достига само за 60 секунди.
- Убедете се в изправността на захранващия кабел и щепсел. Ако захранващият кабел е повреден, замяната трябва да се извърши от производителя или от негов сервизен специалист, за да се избегнат опасностите от замяната.

ПРЕДУПРЕЖДЕНИЕ! Винаги изключвайте електроуреда и изваждайте щепсела от контакта преди извършване на обслужване или поддръжка.

- Преди всяка употреба проверете изправността на машината, а в случай на дефект, незабавно се обърнете към квалифициран специалист. Никога не отваряйте машината сами.
- Разстоянието между дюзата и обработвания материал варира в зависимост от вида на материала, но независимо от положението на регулатора винаги дръжте дюзата на разстояние по-голямо от 50 mm от повърхностите, които обработвате.
- Всички операции с машината (с изключение на свалянето на боя от прозорци) могат да се извършват без помощта на принадлежности; употребата на подходящи принадлежности обаче улеснява работата и значително подобрява качеството на резултатите.

ПУСКАНЕ - СПИРАНЕ

Пистолетът се включва и изключва с помощта на тристепенния прекъсвач (3), разположен в задната част на ръкохватката.
Пускане: Поставете прекъсвача (3) в положение I или II.
При първоначална употреба е възможно от машината за кратко време да се отделя пушек, това е нещо обикновено и не е признак за повреда.
Спиране: Поставете прекъсвача (3) в положение O.
Изчакайте машината да изстине с дюзата насочена нагоре преди да я оставите настрани или да я приберете.
Дебитът на въздушният поток се регулира чрез поставяне на лоста на прекъсвача (3) в положение I или II.
Поставете прекъсвача (3) в положение I ако е необходимо да предпазите околните повърхности от прекомерно загряване или ако обработваният детайл има малко тегло и има опасност да бъде издухан от въздушната струя.

ИЗБОР НА ТЕМПЕРАТУРНИЯ ДИАПАЗОН

Преди започване на работа препоръчваме да изберете подходящата температура за работа върху ненужно парче материал.

HAG 1

В положение I на прекъсвача (3) - 240 л/мин / 250°C
В положение II на прекъсвача (3) - 450 л/мин / 550°C

HAG 3

В положение I на прекъсвача (3) - 250 л/мин / 50 - 450°C
В положение II на прекъсвача (3) - 500 л/мин / 60 - 600°C
Температурата може да се регулира в диапазона 50°- 450° (I) и 60° - 600°C (II) чрез завъртане на регулатора (4) в посока „-“ за намаляване или в посока „+“ за увеличаване на температурата.
В регулаторът 9 позиции със стъпка на промяна на температурата - 44°C (I) и 60°C (II).

HAG 3LCD

В положение I на прекъсвача (3) - 250-500 л/мин - 60°C
Температурата не се променя - само на 60°C.
Обем подаване на въздух в този режим се променя с натискане на клавиш 4-7.
Количеството подавана на въздуха не се променя плавно, а с 5 фиксирани стойности със стъпка на промяна от около 50 л/мин.
В положение II на прекъсвача (3) - 250-500 л/мин - 60-630°C
Необходимата температура се задава на стъпки по 10°C чрез натискане на левия “-” бутон (5) за намаляване или десния “+” бутон (6) за увеличаване на температурата.
Еднократно леко натискане на бутон променя температурата с 10°C.
При непрекъснато натискане на бутон температурата се мени продължително на стъпки по 10°C до достигане на необходимата стойност.
При промяна температурата на въздушния поток се отчита на дисплея (8).
Обем подаване на въздух в този режим се променя с натискане на клавиш 4-7.
Количеството подавана на въздуха не се променя плавно, а с 5 фиксирани стойности със стъпка на промяна от около 50 л/мин.
Пистолетът за горещ въздух HAG3LCD има защита срещу прегряване: при неправилна употреба на електроуреда датчик за температура автоматично изключва нагревателя, вентилаторът продължава да работи.

РАБОТА С МАШИНАТА В СТАЦИОНАРНО ПОЛОЖЕНИЕ (ФИГ. A)

Поставете машината в изправено положение върху задната й част.
Уверете се, че повърхността, върху която поставяте машината, е чиста и незапрашена. Замърсеният въздух може да повреди електродвигателя.
Уверете се, че въздушният поток не е насочен към вас. За да избегнете събаряне на машината, при работа внимавайте да не закачите кабела или го осигурете срещу издърпване. Не докосвайте дюзата.

ПРЕДУПРЕЖДЕНИЕ! Бъдете особено предпазливи при работа с машината в стационарно положение. Съществува повишен риск от изгаряне с дюзата или от потока горещ въздух

Защитете дюзата от попадане на предмети или частици в нея.
Хванете внимателно машината с една ръка; с другата ръка я изключете и я оставете да изстине.

РАБОТА В ТРУДНОДОСТЪПНИ МЕСТА
При работа в труднодостъпни места защитната гривна (2) може да се демонтира.

ПРЕДУПРЕЖДЕНИЕ! Пазете ръцете си от горещата дюза.
При работа със свалена защитна гривна съществува повишен риск от изгаряне.

За да свалите защитната гривна (2), е необходимо първо да изключите машината и да я оставите да изстине. Отвийте защитната гривна в посока на часовниковата стрелка, гледано откъм дисплея, за да я демонтирате.

ПРЕДУПРЕЖДЕНИЕ! При свалена защитна гривна съществува повишен риск от възпламеняване.

МОНТАЖ И ДЕМОНТАЖ НА ПРИНАДЛЕЖНОСТИ
Монтаж: съответната дюза се поставя върху изходящия отвор.
Демонтаж: съответната дюза се издърпва напред след като изстине напълно.

ПРЕДУПРЕЖДЕНИЕ! Смяната на дюза се извършва само когато дюзата е студена, превключвателят е в положение O и щепселът е изваден от контакта.

Пистолетът за горещ въздух се доставя с 4 дюзи с различно предназначение.
Редуцираща дюза: насочва концентриран поток горещ въздух към детайла. Подходяща е за сваляне на боя в ъгли, процепи, корнизи, орнаменти, первази над врати и прозорци и при необходимост от прецизно сваляне на боя.
Защитна дюза за стъкло: отклонява топлинния поток от стъклата на прозорци или други крехки материали.
Отразяваща дюза: разпръсква равномерно топлинния поток около обработвания детайл, подходяща е за размразяване на водопроводни тръби, спояване на тръби, огъване на детайли от пластмаса и за защитни обвивки от термосвиваем материал.
Плоска дюза: насочва към обработвания детайл тесен поток въздух и е подходяща при сваляне на боя или лак от плоски повърхнини с голяма площ, например врати, стени на стълбища и др. Използва се заедно със шпакла.
ПРИМЕРИ ЗА ПРИЛОЖЕНИЕ
Сваляне на бои и лакове (Фиг. B - C)
Дръжте дюзата (1) на приблизително 50 mm от боядисаната повърхност. Започнете работа отначало с по-ниска температура и движете дюзата напред-назад докато боята започне да набъбва и да прави мехурчета. Ъгълът между дюзата и работната повърхност трябва да бъде между 30° и 40°. Веднага отстранете боята със стъргалка или шпакла. В противен случай тя отново ще се втвърди.

За да избегнете възпламеняване, веднага премахнете боята и частиците от инструмента. По възможност изстъргвайте в посока надлъжно на дървесните влакна. Насочвайте потока горещ въздух точно пред шпаклата за да постигнете непрекъснатост на работата. Не насочвайте потока горещ въздух прекалено дълго в една област, тъй като така боята ще изгори и това ще затрудни нейното отстраняване.
По същия начин можете да свалите и стикер от боядисана повърхност, тъй като топлината ще размекне слепващото вещество. В този случай бъдете предпазливи и не насочвайте горещата струя въздух прекалено дълго към стикера, защото така ще повредите и боята под него.

ПРЕДУПРЕЖДЕНИЕ! Бъдете предпазливи при сваляне на пластове боя от стари сгради; съществува вероятност сградите да са били боядисани с бои, съдържащи олово, което е силно токсично. Дори в малки количества, оловото може да причини сериозни увреждания на мозъка и на нервната система, най-уязвими са малките деца и бременните жени.
При наличие на такъв вид боя не използвайте машината, а се консултирайте със специалист.

Сваляне на боя или лак от прозорци (Фиг. D)
При работа в близост до стъкла винаги използвайте защитната дюза. Преди да включите прекъсвача проверете дали дюзата е правилно насочена, така че да отклонява топлинния поток от стъклото. При преминаване от хоризонтални към вертикални повърхности, завъртайте дюзата или машината на 90º.
Ако завъртате дюзата я изчакайте да изстине.
За да свалите боята от профилна повърхност, използвайте стъргалка и/или мека телена четка.

ПРЕДУПРЕЖДЕНИЕ! Стъклото е крехък материал и лесно се чупи.
ПРЕДУПРЕЖДЕНИЕ! Не използвайте машината за премахване на боя от прозорци с метални каси или рамки, металът е топлопроводим материал и загряването му може да предизвика счупване на стъклото.

Размразяване на замръзнали водопроводни тръби (Фиг. H)
Използвайте отразяващата дюза.Започнете да загрявате замръзналата тръба от края към средата.
Бъдете предпазливи при размразяване на пластмасови тръби и особено на местата на свързване, за да не ги повредите.

ПРЕДУПРЕЖДЕНИЕ! Различаването на пластмасовите тръби на водопроводната инсталация от тези на газопроводната инсталация е понякога трудно. При никакви обстоятелства не нагрявайте тръби от газопроводната инсталация.
Това е изключително опасно - съществува риск от експлозия.

Горещо лепене на тръби от пластмаса (Фиг. F)
Използвайте редуциращата или отразяващата дюза.
Частите, подлежащи на горещо лепене, трябва да бъдат от еднакъв материал.
Предварително почистете и обезмаслете двете части.
Нагрейте мястото на свързване на едната тръба докато пластмасата стане лепкава и поставете другата тръба.
Обърнете внимание на това, че разликата между температурите на лепкаво и втечнено състояние при пластмасите е много малка.
Защитни обвивки от термосвиваем материал (Фиг. G)
Използвайте отразяващата или редуциращата дюза.
Изберете термосвиваем шлаух с подходящ диаметър, съответстващ на този на детайла (напр. на кабелен накрайник). Нагрейте равномерно шлауха.
Огъване на пластмасови тръби (Фиг. E - I)
Използвайте отразяващата дюза. Поставете машината в стационарно положение с дюзата нагоре.
Напълнете тръбата с пясък и запечатайте двата й края, за да избегнете деформиране или пречупване на тръбата.
Загрейте тръбата равномерно като движите дюзата от единия към другия край.
Огънете тръбата.

ПОДДРЪЖКА

ПРЕДУПРЕЖДЕНИЕ! Винаги изключвайте електроуреда и изваждайте щепсела от контакта преди всякаква проверка или поддръжка.

Проверявайте редовно дали винтовете на корпуса са здраво притегнати.
ПОЧИСТВАНЕ
За безопасна работа поддържайте винаги чисти машината и вентилационните отвори. Редовно проверявайте дали във вентилационната решетка близо до електродвигателя или около превключвателя не е проникнал прах или чужди тела. Използвайте мека четка за да отстраните събралия се прах.
За да предпазите очите си, по време на почистването носете защитни очила.
Ако корпусът на машината се нуждае от почистване, избършете го с мека влажна кърпа. Може да се използва слаб препарат за миене.

ПРЕДУПРЕЖДЕНИЕ! Не се допуска употребата на спирт, бензин или други разтворители. Никога не използвайте разяждащи препарати за почистване на пластмасовите части.
ПРЕДУПРЕЖДЕНИЕ! Не се допуска влизането на вода в контакт с машината.

ВАЖНО! За да се осигури безопасната работа с електроуреда и неговата надеждност, всички дейности по ремонта, поддръжката и регулирането трябва да се извършват в оторизираните сервизи на STATUS с използване само на оригинални резервни части.

ТЕХНИЧЕСКИ ДАННИ

	HAG1	HAG3	HAG3LCD
Консумирана мощност	1800W	2000W	2000W
Дебит на въздушния поток (l/min)	240 / 450	250 / 500	250~500
Температура на въздушния поток при дюзата	250°/550°	50°- 450°/60°- 600°	60°/60°- 630°
Тегло	0,83kg	0,93 kg	0,93kg
Клас на защита (EN 60335-1)	II	II	II

АКСЕСОАРИ
Редуцираща дюза, защитна дюза за стъкло, отразяваща дюза, плоска дюза, триъгълна стъргалка

ЗАБЕЛЕЖКИ
Внимателно прочетете цялата инструкция за експлоатация преди да използвате това изделие. Производителят си запазва правото да въвежда подобрения и промени в своите изделия и да променя спецификациите без предупреждение.
Спецификациите могат да се различават за отделните страни.

ДЕКЛАРАЦИЯ ЗА СЪОТВЕТСТВИЕ

STATUS ITALIA S.R.L. декларира, че този продукт с търговска марка STATUS: Пистолети за горещ въздух HAG1, HAG3, HAG3LCD е произведени в съответствие със следните директиви на ЕС:
Electromagnetic Compatibility 89/336/EEC, Low Voltage Directive 73/23/EEC, Machine Directive 98/37/EEC, UL 499 Electric Heating Appliances.
Техническата документация се съхранява при производителя:
STATUS ITALIA S.R.L., Виа Алдо Моро, 14 / A, 36 060 - Pianezze (VI), ИТАЛИЯ

Карон Джиасинто
Директор
STATUS ITALIA S.R.L.

Дистрибутор на територията на България:
Спринтер ЕООД.
Адрес по регистрация: България, гр. София 1000, бул. Христо Ботев 28, ет. 7.
Адрес за кореспонденция: България, гр. София 1303,
бул. Тодор Александров №28, магазин №4.
Уебсайт: www.status-tools.com, E-mail: office@status-tools.eu.
Тел. 02 870 51 98

ПРЕДНАЗНАЧЕНИЕ

Изделие предназначено для гибки и сварки листового пластика и пластиковых труб, удаления старого лакокрасочного покрытия, нагрева темоусадочных изоляционных труб. С помощью изделия можно размягчать клеевые соединения, отогревать замерзшие водопроводные трубы и сушить разные типы поверхностей перед их покраской или пропиткой.
Любое другое применение применение изделия, связанное с горючими или ядовитыми жидкостями, газами и покрытиями запрещено! Изготовитель не несет ответственности за ущерб здоровью и имуществу пользователя в результате неправильного использования изделия.

ДОКУМЕНТАЦИЯ

Внимательно прочитайте рекомендации по технике безопасности!
Обратите внимание на соответствующие символы и их значения. Во время работы выполняйте все требования инструкции по эксплуатации изделия.
Обратите особое внимание на требования по технике безопасности в начале инструкции! Особенно будьте внимательны к пунктам отмеченным символами "Внимание" или "Опасность".

Внимание / Опасность

Читайте инструкцию

Хорошо вентилируйте рабочее место

БЕЗОПАСНОСТЬ

Безопасная работа с данным изделием возможна только при строгом соблюдении изложенных в данной инструкции правил.
Внимательно прочтите инструкцию до конца, и сохраните её в надежном месте.

Пары и газы, выделяющиеся при работе могут быть небезопасны!
Хорошо проветривайте рабочее место.

- Запрещена эксплуатация изделия после воздействия на него влаги, во влажной среде и под дождем.
- Перед началом работы проверьте исправность вилки и сетевого кабеля. Напряжение и частота тока в сети должны соответствовать напряжению и частоте, указанным на маркировочной табличке изделия.
- При использовании изделия вне помещения применяйте удлинители и предохранительные устройства предназначенные для работы на улице.
- Не переносите изделие за сетевой кабель.
- Следите, чтобы сетевой кабель не был уложен в направлении подачи горячего воздуха.

- При обнаружении повреждения изоляции кабеля и вилки, немедленно отключите изделие от сети. Эксплуатация изделия с повреждениями кабеля и вилки категорически запрещена. Замена кабеля и вилки должна производится специалистом в сервисном центре.
- При паузах в работе обязательно отключайте изделие от сети.
- Всегда используйте защитные очки.
- Во избежание перегрева изделия периодически делайте паузы для остывания нагревательного элемента и сопла.
- Помните, при перегреве некоторых видов пластмасс, лаков и красок могут выделятся вредные или легковоспламеняющие газы или пары.
- Не работайте вблизи легковоспламеняющихся материалов и жидкостей.
- Не направляйте длительное время поток горячего воздуха в одну точку.
- Во избежание ожогов не прикасайтесь во время, и сразу после окончания работы к соплу изделия. Работайте всегда в защитных перчатках.
- Не направляйте поток горячего воздуха на людей и животных.
- Никогда не используйтен изделие в качестве фена для волос.
- Никогда не подводите сопло слишком близко к обрабатываемой поверхности, затрудненный отвод горячего воздуха ведет к перегреву нагревательного элемента.
- Не допускайте к работе с изделием детей.
- Дайте изделию полностью остыть перед тем, как положить его на хранение.

ОПИСАНИЕ И ПРИНАДЛЕЖНОСТИ

HAG1
1. Сопло
2. Защитная трубка
3. Выключатель

HAG3
1. Сопло
2. Защитная трубка
3. Выключатель
4. Регулятор температуры

HAG3LCD
1. Сопло
2. Защитная тркбка
3. Выключатель
4. Кнопка уменьшения потока воздуха
5. Кнопка увеличения температуры
6. Кнопка уменьшения температуры
7. Кнопка увеличения потока воздуха
8. Дисплей

Ниже перечислены принадлежности, которые могут входить в комплект поставки изделия.
Принадлежности: Скребок, Сопло с защитой стекла от перегрева, Плоское сопло, Понижающее сопло, Рефлекторное сопло

РАБОТА

ВНИМАНИЕ! Напряжение источника питания должно совпадать с указанным на табличке изделия. Изделие с обозначением 230V может эксплуатироваться в сети с напряжением 220V.

Включение и выключение изделия

Включение - Установите выключатель 3 в позицию I или II.

Выключение - Для выключения установите выключатель 3 в позицию 0.

HAG3LCD: После длительной работы при высоких значениях температуры перед выключением охладите нагревательный элемент (изделие должно проработать 1 - 2 минуты с переключателем, установленным в позицию I).

Автоматическая защита нагревательного элемента (HAG3LCD)

Если нагревательный элемент перегревается (например, от затруднений с отводом горячего воздуха из рабочей зоны), происходит автоматическое выключение спирали нагрева, но вентилятор продолжает работать.

Когда температура нагревательного элемента упадет до нормальной, спираль включается снова.

Выбор объема подачи воздуха и температуры (HAG1)

Выключатель 3 может быть установлен в 2 положения. Необходимый объем воздуха и его температуру выбирайте в зависимости от вида работы

Позиция	Объем подачи воздуха	Температура
I / II	240 л/мин / 450 л/мин	250°C / 550°C

Выбор объема подачи воздуха и температуры (HAG3)

Выключатель 3 может быть установлен в 2 положения. Необходимый объем воздуха и его температуру выбирайте в зависимости от вида работы

Позиция	Объем подачи воздуха	Температура
I	250 л/мин	50-450°C
II	500 л/мин	60-600°C

Регулировка температуры производится вращением колеса 4. На колесе 9 позиций с шагом изменения температуры - 44°C (I) и 60°C (II).

Выбор объема подачи воздуха и температуры (HAG3LCD)

Регулятор 3 может устанавливаться в 2 положения - I и II.

Позиция	Объем подачи воздуха	Температура
I	250-500 л/мин	60°C
II	250-500 л/мин	60-630°C

Поток воздуха необходимо уменьшать в следующих случаях:

- Для предотвращения нагрева поверхности рядом с нагреваемой заготовкой.
- Если нагреваемая заготовка имеет малый вес.

Выбор позиции I (60°C) хорошо подходит для охлаждения ранее нагретой заготовки или сушки свежеокрашенных поверхностей.

Данный режим также включается для охлаждения насадок перед их заменой.

В режиме I невозможно изменить значение температуры (60°C) нажатием регулировочных клавиш 5 и 6.

Объем подачи воздуха в данном режиме изменяется нвжатием клавиш 4 и 7.

Если регулятор 3 установлен в положение II можно менять объем подачи воздуха и его температуру.

После включения режима II, на диплее в мигающем режиме отображается реальная температура воздуха на выходе из сопла.

Изменение температуры в сторону повышения с шагом в 10°C осуществляется нажатием клавиши 5, понижение - нажатием клавиши 6. Для изменения температуры на 10°C нажатие на клавишу должно быть кратковременным.

Длительное нажатие делает процесс изменения температуры непрерывным, и он продолжается до достижения максимального или минимального значения значения температуры для данной модели изделия, шаг изменения - 10°C.

Объем подачи воздуха в еденицу времени увеличивается нажатием клавиши 7, объем подачи уменьшается нажатием клавиши 4.

Объем подаваемого воздуха изменяется не плавно, а имеет 5 фиксированных значений с шагом изменения примерно 50 л/мин.

При переключении из режима II в режим I необходимо некоторое время для остывания потока воздуха до 60°C, при этом дисплей 8 будет показывать снижениие температуры с шагом 10°C.

Удаление защитного кожуха

Для работы в стесненных условиях термозащитная трубка (2) может быть. снята. При снятой трубке проявите повышенную осорожность, возрастает риск ожога! Снимайте защитную трубку на холодном, выключенном из сети изделии! Для снятия термозащитной трубки поверните ее против часовой стрелки и снимите с сопла. Для монтажа трубки установите ее на место, и поверните трубку по часовой стрелке.

Вертикальная установка изделия (Рис. A)

Для работы с заготовками, которые нужно удерживать двумя руками изделие может быть установлено вертикально.

Для этого не торце корпуса и рукоятки предусмотрены опрные поверхности.

- Будьте осторожны при работе с вертикально установленным изделием! Его случайное опрокидывание может вызвать ожоги или пожар.

Виды выполняемых работ

Значения температуры для выполнения той или иной работы приведенные в рекомендациях могут отличаться от реальных значений. Расстояние от сопла до заготовки должно зависить от типа материала заготовки.

Идеальная для выполнения той или иной работы температура должна подбираться экспериментальным путем. Подбор надо начинать с низших рекомендованных значений температуры.

Будьте осторожны при замене сопла, опасность ожога!
Не прикасайтесь к нагретому соплу.
Используйте защитные перчатки.

1. Удаление краски/Размягчение клея и герметика (Рис. B,C)
Используйте широкое сопло. Размягчайте краску равномерными движениями и удаляйте её скребком или шпателем. Не нагревайте краску до слишком высокой температуры, это может привести к её взгоранию либо высыханию, что затруднит её удаление. Скребок (шпатель) должен быть чистым и острым. Для размягчения клеевого слоя наклеек (стикеров) равномерно нагрейте наклейку с большого расстояния не допуская её коробления.
2. Удаление краски с оконных рам (Рис. D)
Риск повреждения стекла от перегрева! Используйте сопло с пластиной для защиты стекла. С профилированных поверхностей рамы размягченная краска снимается скребком и мягкой металлической щеткой.
3. Гибка пластиковых труб (Рис. E)
Используйте рефлекторное сопло. Перед гибкой наполните трубу песком, чтобы избежать её перелома на сгибе. Нагрев должен быть равномерным по всей длине участка сгиба.
4. Сварка пластика (Рис. F)
Используте понижающее или специальное сварочное сопло. Материал свариваемых листов и сварочного стержня должен быть одинаковым. Торцы свариваемых листов должны быть ровными и очищенными от грязи и жира. Равномерно нагрейте шов до липкого состояния, внимательно следите, чтобы свариваемые листы не нагрелись до жидкого состояния. Заполните шов расплавленным пластиком сварочного стержня и разровняйте шов роликом.
5. Установка термоусадочных трубок (Рис. G)
Используйте понижающее сопло. Правильно подбирайте диаметр и длину термоусадочной трубки. Оденьте её на участок, который необходимо изолировать, и нагрейте до усадки равномерными движениями по всей длине.
6. Разморозка водопроводных труб (Рис.H)

ОПАСНО!
Водопроводные трубы могут не отличаться от газовых!
Нагревание газовых труб может привести к взрыву или пожару!
Перед началом работы убедитесь, что труба водопроводная!

Используйте рефлекторное сопло. Нагрев замерзшего участка ведите от краев к центру. Прогрев ведите равномерно по всей длине замерзшего участка не допуская повреждения трубы или трубных соединений от перегрева отдельных участков.
7. Точечная пайка (Рис. I)
Для точечной пайки поврежденных труб используйте сопло с рефлектором и сварочный припой с температурой плавления меньшей, чем температура плавления материала ремонтируемой трубы. Нагрейте поврежденный участок трубы до температуры плавления припоя, и нанесите припой на поврежденный нагретый участок трубы.

УХОД И ОБСЛУЖИВАНИЕ

- Перед заменой оснастки, обслуживанием и чисткой всегда отключайте изделие от сети.
- Для безопасной и эффективной работы держите вентиляционные окна на корпусе изделия открытыми и чистыми. Ремонт и обслуживание изделия должны производится только в авторизованном сервисном центре.

ЗАЩИТА ОКРУЖАЮЩЕЙ СРЕДЫ

Упаковочные материалы могут быть использованы повторно после переработки. Старое, вышедшее из строя изделие не является бытовым мусором и подлежит утилизации в соответствии с принятыми в месте Вашего проживания правилами.

ТЕХНИЧЕСКИЕ ДАННЫЕ И КОМПЛЕКТАЦИЯ

	HAG1	HAG3	HAG3LCD
Напряжение / частота тока:		230В / 50Гц	
Потребляемая мощность	1800 Вт	2000 Вт	2000 Вт
Объем подаваемого воздуха (л/мин)	240/450	250/500	250~500
Температура воздуха (°C)	250/550	50-450/60-600	60/60-630
Точность значения температуры		±5%	
Вес изделия (без принадлежностей)	0,83 кг	0,93 кг	0,93 кг

Принадлежности: скребок, сопло плоское, сопло рефлекторное, сопло понижающее, сопло стеклозащитное*

* - изготовитель оставляет за собой право менять технические параметры и комплектацию принадлежностями без предварительного уведомления.

ДЕКЛАРАЦИИ СООТВЕТСТВИЯ

Изделия HAG1/HAG3/HAG3LCD изготовлены в соответствии с директивами ЕС: 2014/35/EC, 2014/30/EU.
Техническая документация хранится у изготовителя.
Изделия соответствуют требованиям следующих технических регламентов Таможенного союза: ТР ТС 004/2011, ТР ТС 010/2011, ТР ТС 020/2011, ТР ЕАЭС 037/2016.
Сведения о сертификате находятся на сайте www.status-tools.com
Изготовитель: СТАТУС ИТАЛИЯ С.р.л., Виа Альдо Моро, 14/А, 36060 - Пьянецце, Италия,
сделано в кнр. Представительство в Российской Федерации:
ООО «СТАТУС ТУЛС» 143085, Московская область, Одинцовский район, р/п Заречье, территория 12 месяцев ЖК, стр. 13.